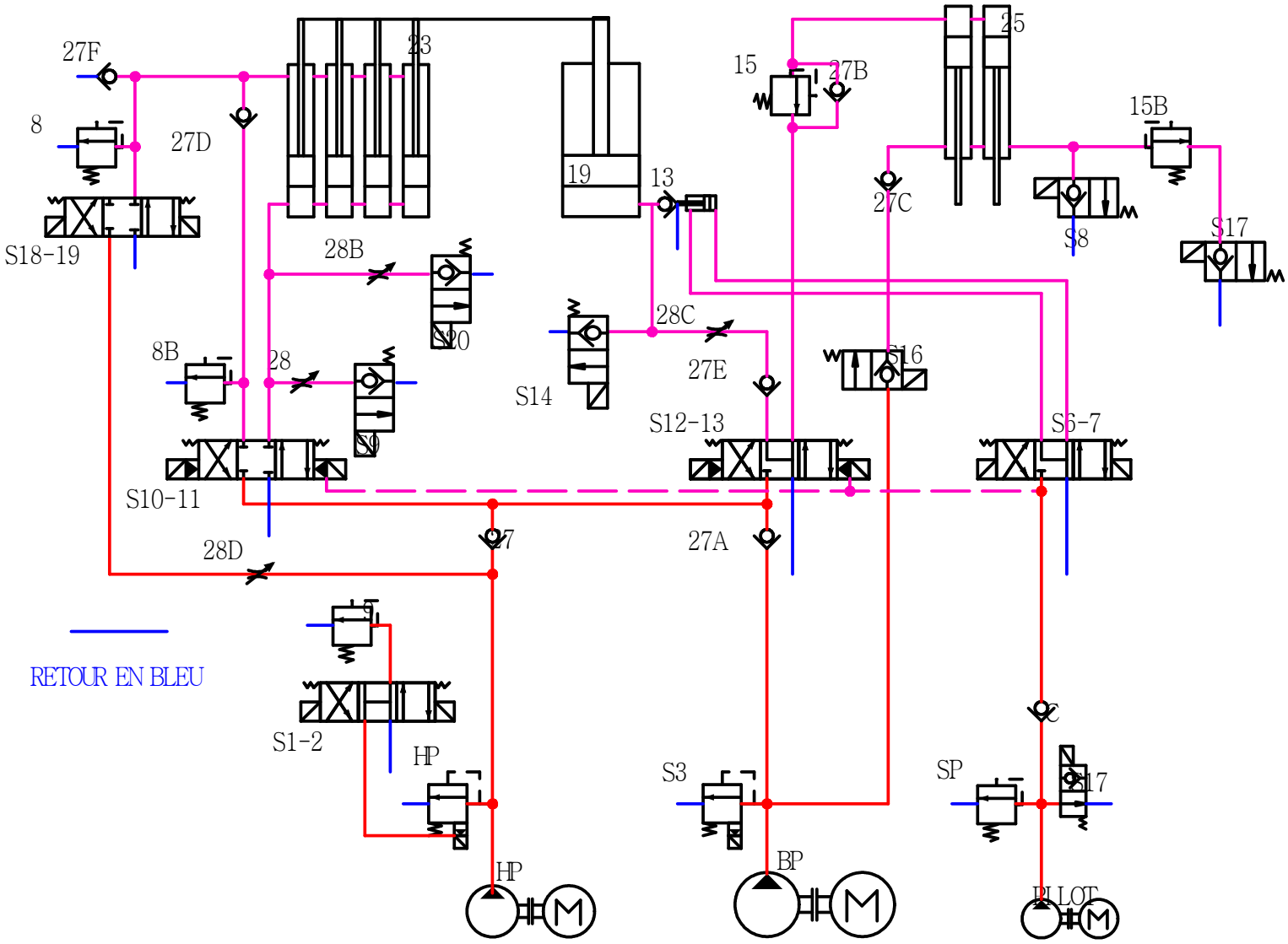
27F
8
27D
23
19
13
15
27B
25
15B
27C
S8
S17
S18-19
28B
S20
28C
8B
28
S9
S14
27E
S16
S12-13
S6-7
S10-11
28D
27
27A
RETOUR EN BLEU
S1-2
HP
S3
SP
17
HP
BP
PILOT